Приправыч®

Вкусно! Удобно! Выгодно! Полезно!

ИНСТРУКЦИИ
ПО СБОРКЕ
к Фирменному Торговому Оборудованию ТМ «Приправыч»

апрель 2024

Напольная стойка "ПРИПРАВЫЧ 9х63" Инструкция по сборке

1. Проверьте комплектность изделия в соответствии с Таблицей

Наименование	Кол.
Корзина	9
Основание	1
Секция нижняя	1
Секция средняя	1
Секция верхняя	1
Держатель топпера левый	1
Держатель топпера правый	1
Топпер	1
Болт М8х12	12
Шайба 8	12
Заглушка для трубы	4
Ножка опорная	4
Пластиковый винт с гайкой	4
Ключ гаечный	1

2. Произведите сборку каркаса в соответствии с Рисунком 2
3. Закрепите топпер на топпередержателях с помощью пластиковых винтов и наденьте собранную конструкцию на верхнюю секцию каркаса в соответствии с Рисунком 1, 2.
4. Навесьте корзины на собранный каркас в соответствии с Рисунком 1. Навеску корзин произведите начиная с нижней корзины.

РИСУНОК 1

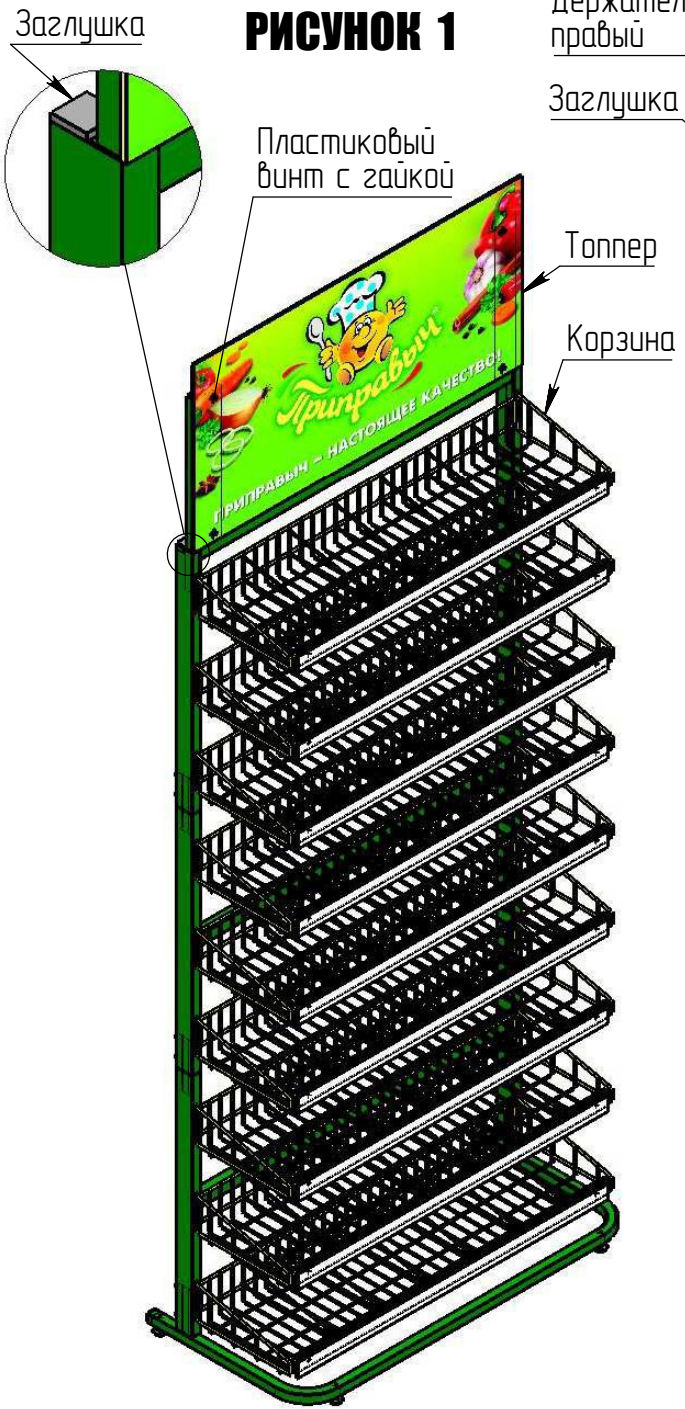

РИСУНОК 2

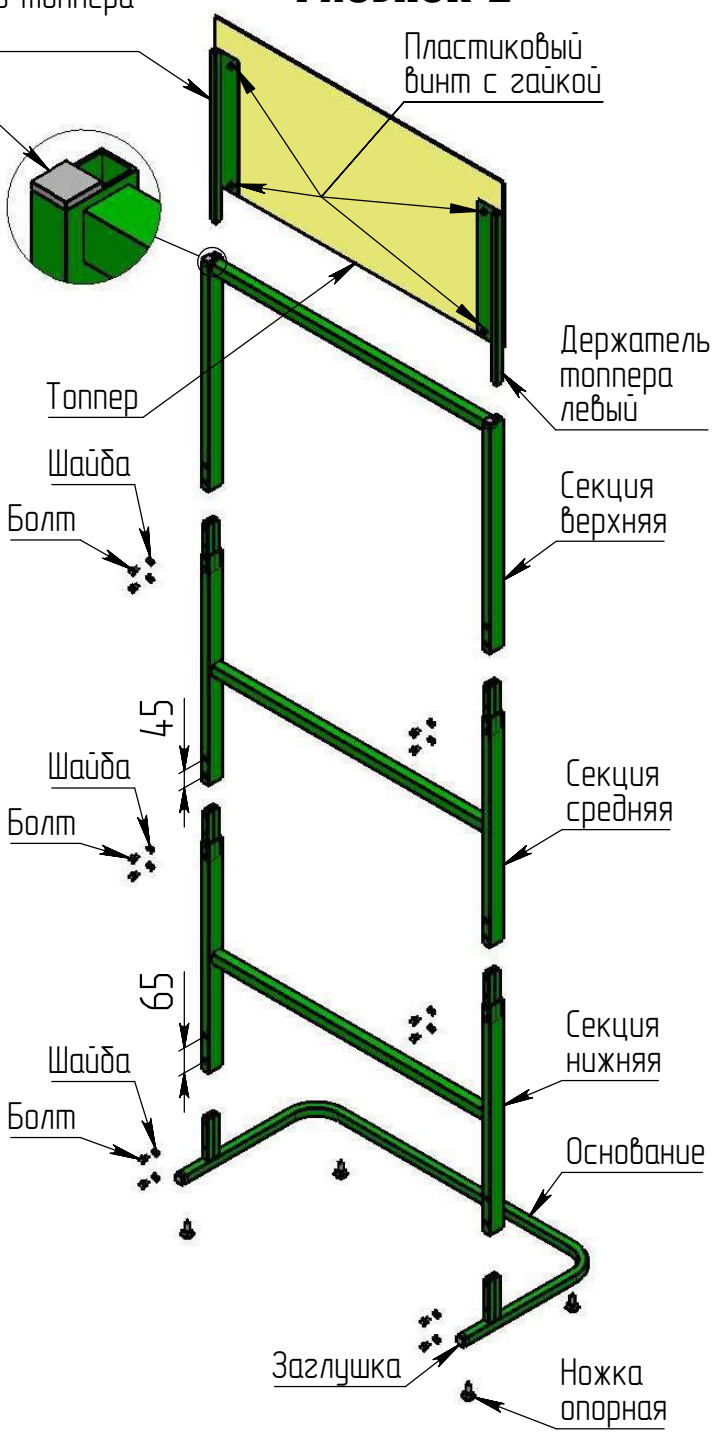

Напольная стойка "ПРИПРАВЫЧ"
Инструкция по сборке

1. Проверьте комплектность изделия в соответствии с Таблицей

Наименование	Кол.
Корзина	9
Основание	1
Секция нижняя	1
Секция верхняя	1
Держатель топпера левый	1
Держатель топпера правый	1
Топпер	1
Винт барашковый М8	4
Заглушка для трубы	2
Ножка опорная	4
Пластиковый винт с гайкой	4
Шайба 8У	4

2. Произведите сборку каркаса в соответствии с Рисунком 2
3. Закрепите топпер на топпередержателях с помощью пластиковых винтов и наденьте собранную конструкцию на верхнюю секцию каркаса в соответствии с Рисунком 1, 2.
4. Навесьте корзины на собранный каркас в соответствии с Рисунком 1. Навеску корзин произведите начиная с нижней корзины.

Инструкция по сборке предназначена для напольных стоек "ПРИПРАВЫЧ":
9х27, 9х36, 9х45, 9х54

РИСУНОК 1

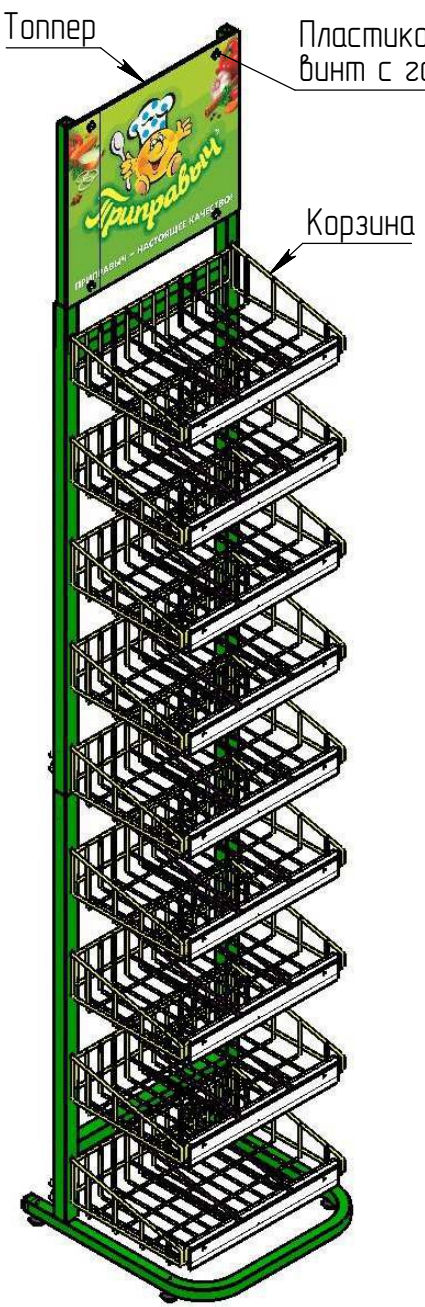

РИСУНОК 2

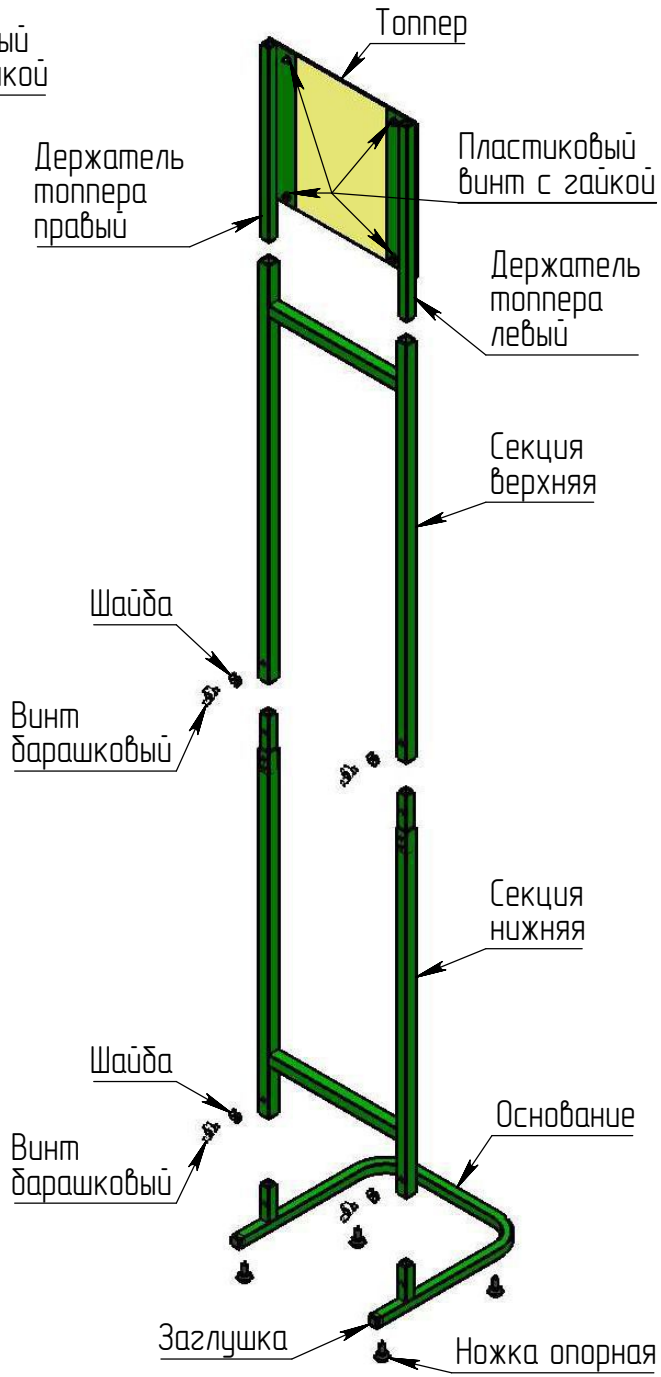

Напольная стойка "ПРИПРАВЫЧ 8х40"
Инструкция по сборке

1. Проверьте комплектность изделия в соответствии с Таблицей

Наименование	Кол.
Корзина	8
Основание	1
Секция нижняя	1
Секция верхняя	1
Винт барашковый М8	4
Шайба 8У	4
Заглушка для трубы	2
Ножка опорная	4

2. Произведите сборку каркаса в соответствии с Рисунком 2
3. Навесьте корзины на собранный каркас в соответствии с Рисунком 1. Навеску корзин произведите начиная с нижней корзины.

РИСУНОК 1

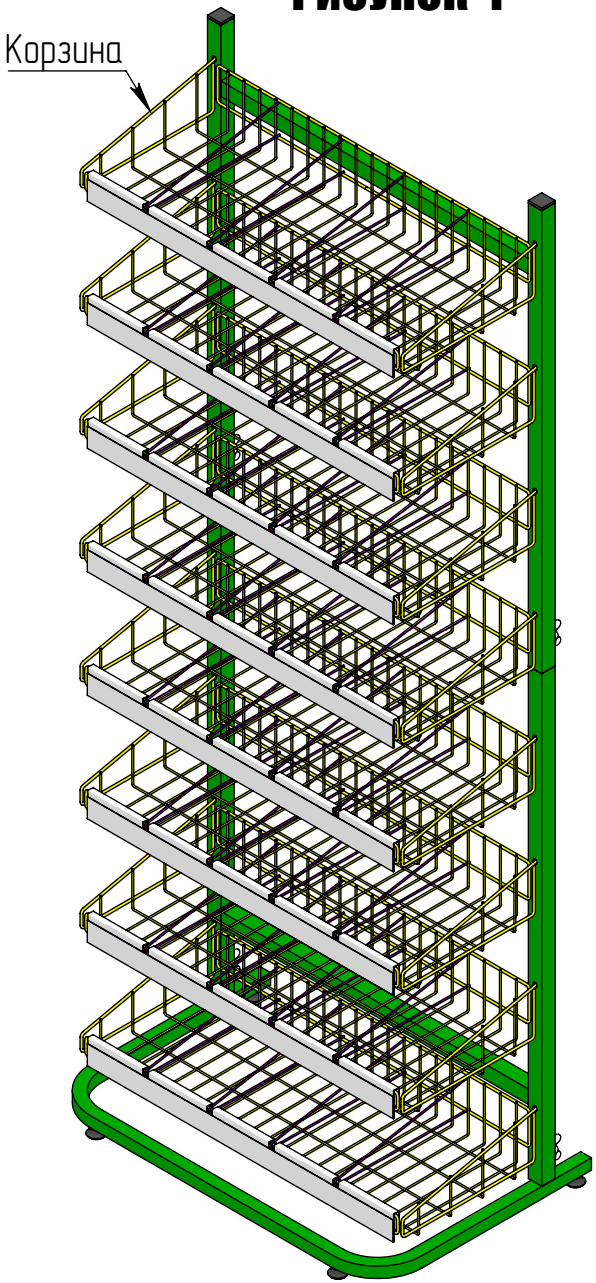

РИСУНОК 2

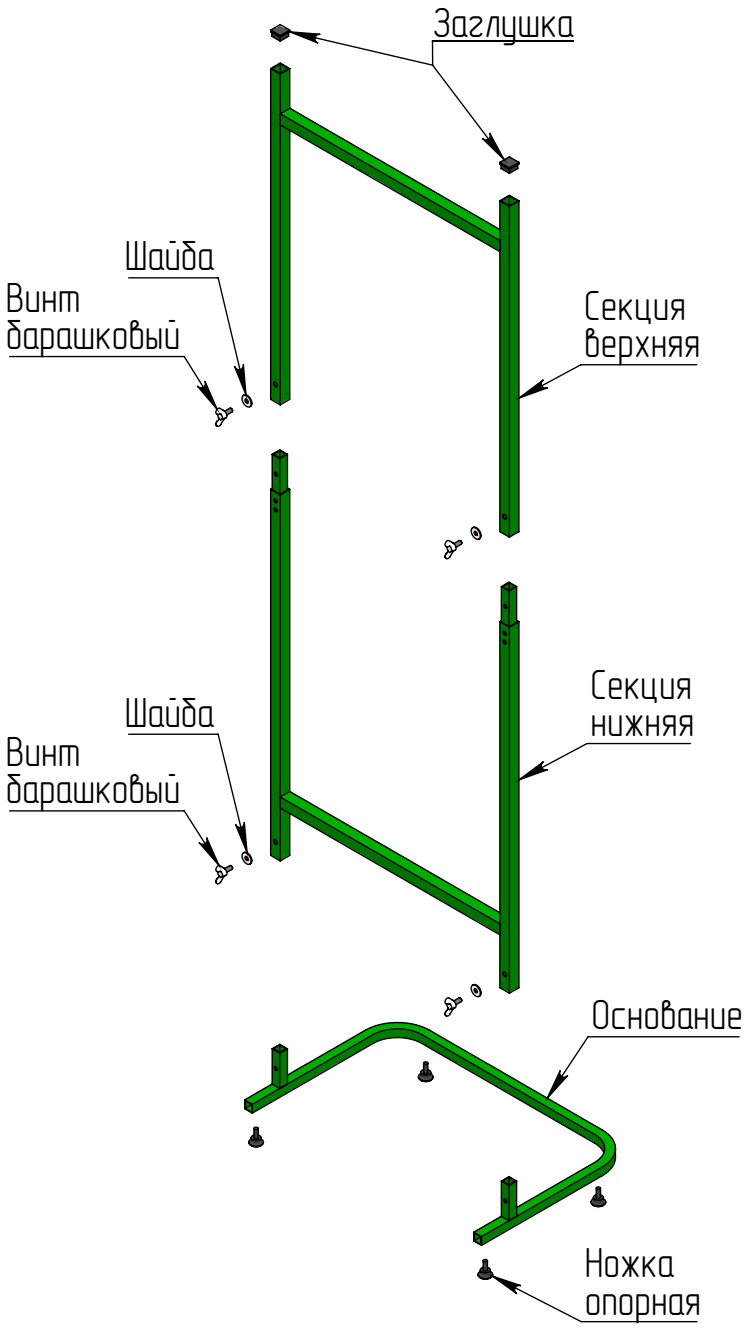

Инструкция по сборке для напольных стоек

Действует для напольных стоек 9х27, 9х36, 9х45, 9х54

1. Проверьте комплектность изделия в соответствии с Таблицей

Наименование	Кол.
Основание	1
Секция нижняя	1
Секция верхняя	1
Держатель топпера	1
Корзина	9
Топпер	1
Винт М6х14	2

Наименование	Кол.
Гайка колпачковая М6	2
Барашковый винт М8х20	4
Барашковый винт М8х40*	1
Шайба 8 малая*	1
Шайба 8 увеличенная	4
Ножка опорная	4
Пластиковый винт с гайкой	4

*Количество барашковых винтов М8х40 и шайб 8 малых может отличаться от указанного в инструкции. Установите при сборке весь крепёж входящий в комплект.

2. Произведите сборку основания, нижней секции и верхней секции в соответствии с Рисунком 1.

3. Закрепите топпер на держателе топпера с помощью пластиковых винтов и прикрепите собранную конструкцию к верхней секции каркаса с помощью барашкового винта М8х40 и шайбы 8 малой (см. Рисунки 1, 2). При установке держателя топпера на верхнюю секцию обратите внимание на то, что ушки держателя топпера должны обхватить ушки верхней секции (см. Рисунок 2).

4. Установите два винта М6х14 и две колпачковые гайки в соответствии с Рисунками 2, 3. Колпачковую гайку накрутите на винт до упора (с усилием). При этом между торцем гайки и ушком держателя топпера останется зазор 1 мм (минимум)

НАЛИЧИЕ ЗАЗОРА ОБЯЗАТЕЛЬНО. Не пытайтесь довести гайку до упора в ушко расжатием ушек.

5. Выкрутите барашковый винт М8х40, установленный в пункте 3, и проверьте (вращением) складывание держателя топпера с закреплённым топпером (см. Рисунок 4).

6. Верните топпер обратно в вертикальное положение и установите барашковый винт М8х40 и шайбу 8 малую.

РИСУНОК 1

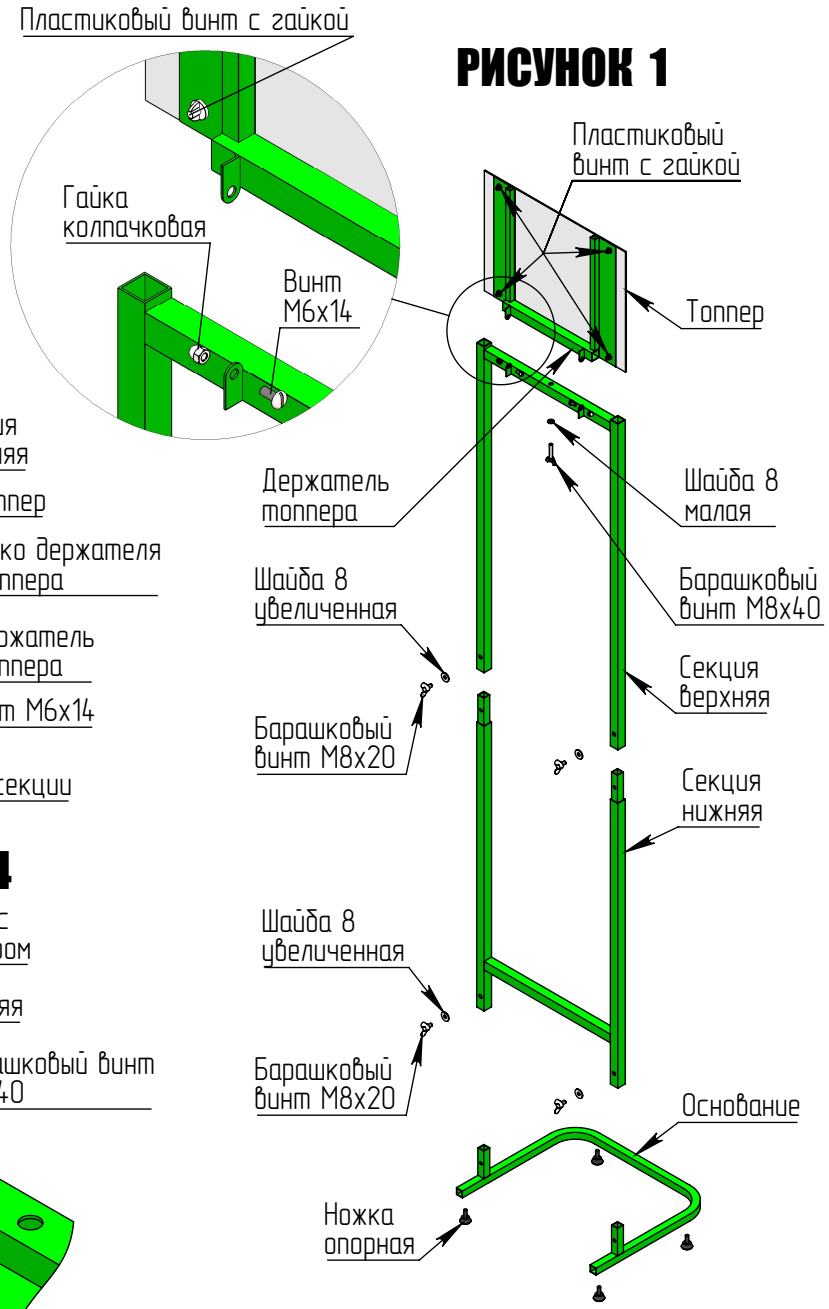

РИСУНОК 2

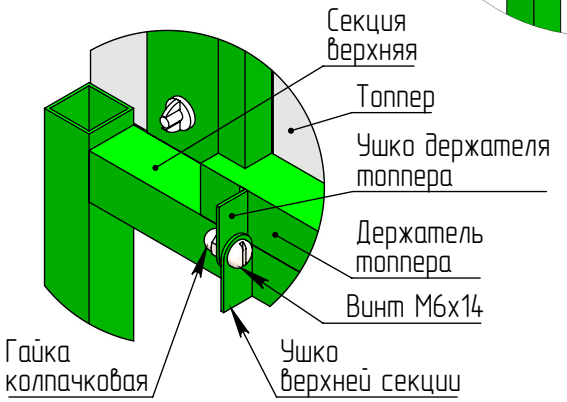

РИСУНОК 3

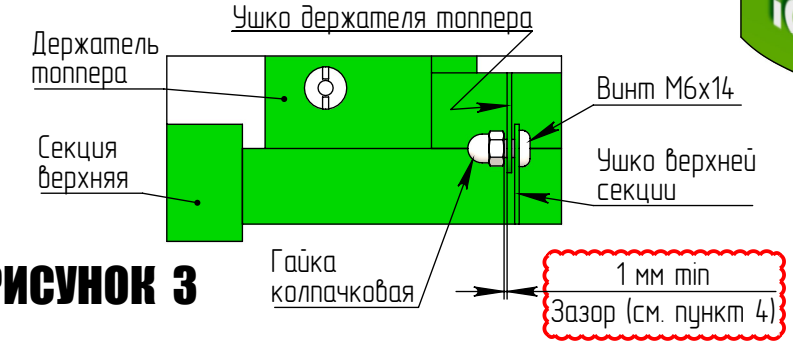

РИСУНОК 4

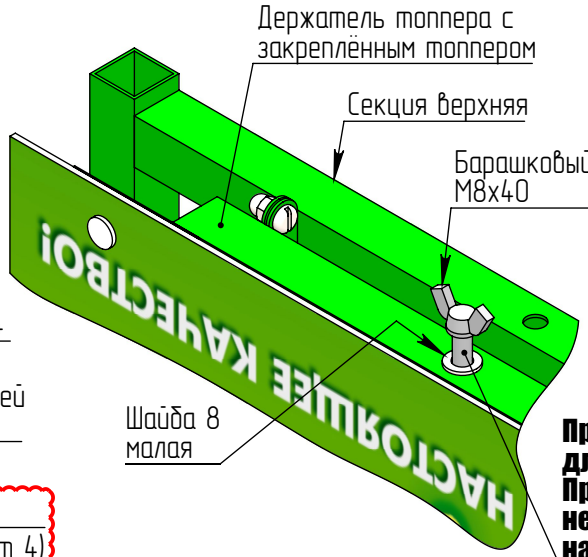

При транспортировке стойки внутри магазина, для уменьшения высоты стойки, топпер можно сложить. При этом для того чтобы барашковый винт и шайба не потерялись, их можно установить как показано на Рисунке 4

7. Навесьте девять корзин на собранный каркас в соответствии с Рисунком 5.
Навеску корзин произведите, начиная с нижней корзины.

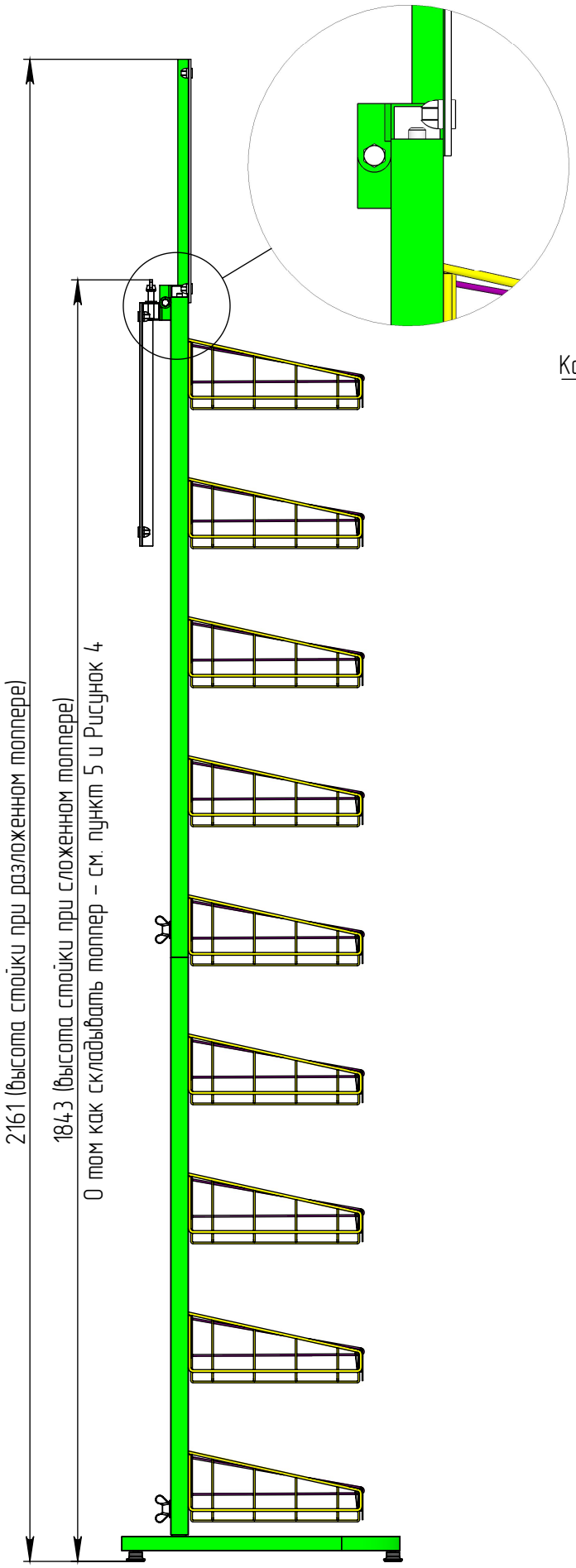

РИСУНОК 5

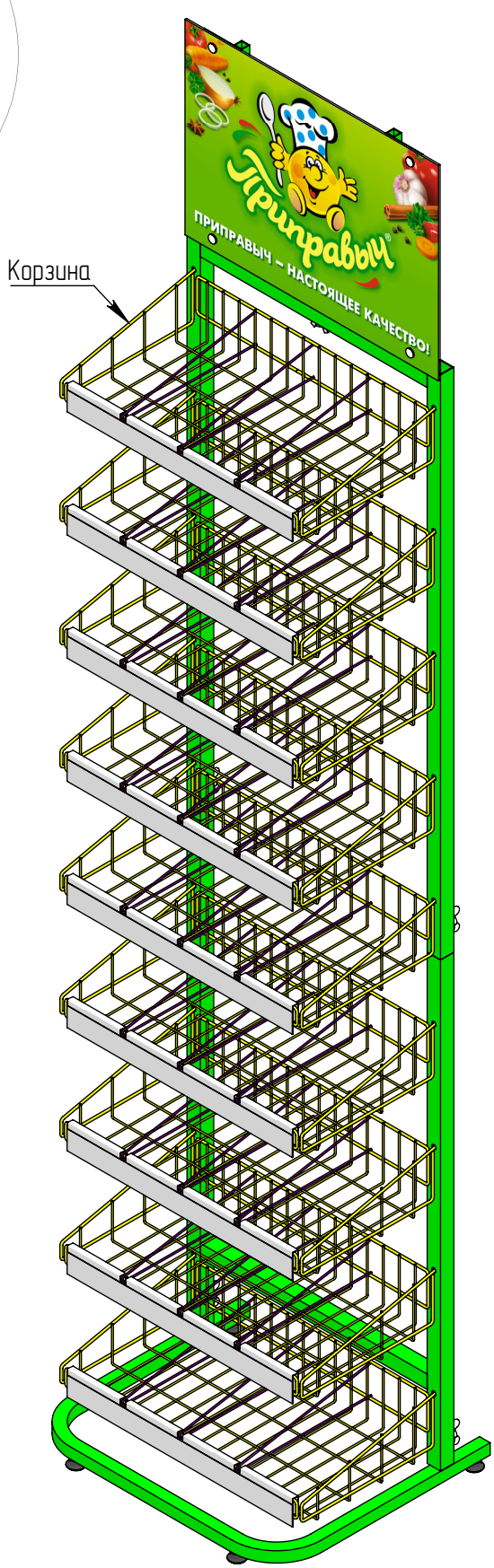

Полка настенная с полкой для банок
Инструкция по сборке

1. Проверьте комплектность изделия в соответствии с Таблицей

Полка настенная

Наименование	Кол.
Блок для пакетов	1
Топпер	1
Пластиковый винт с гайкой	2
Крючок-шуруп	3
Дюбель пластиковый	3

Полка для банок

Наименование	Кол.
Полка для банок	1
Хомут пластиковый	4

2. Установите в стену пластиковые дюбели и вкрутите в них крючки-шурупы.
   Разметку отверстий под дюбеля произведите по прутках корзины.
   Места установки крючков показаны на Рисунке
3. Установите на блок для пакетов топпер и закрепите его с помощью двух пластиковых винтов и гаек
4. Навесьте собранный блок для пакетов на крючки-шурупы
5. Навесьте полку под банки на блок для пакетов и закрепите её четырьмя пластиковыми хомутами.
   Свободные концы хомутов после установки обрежьте

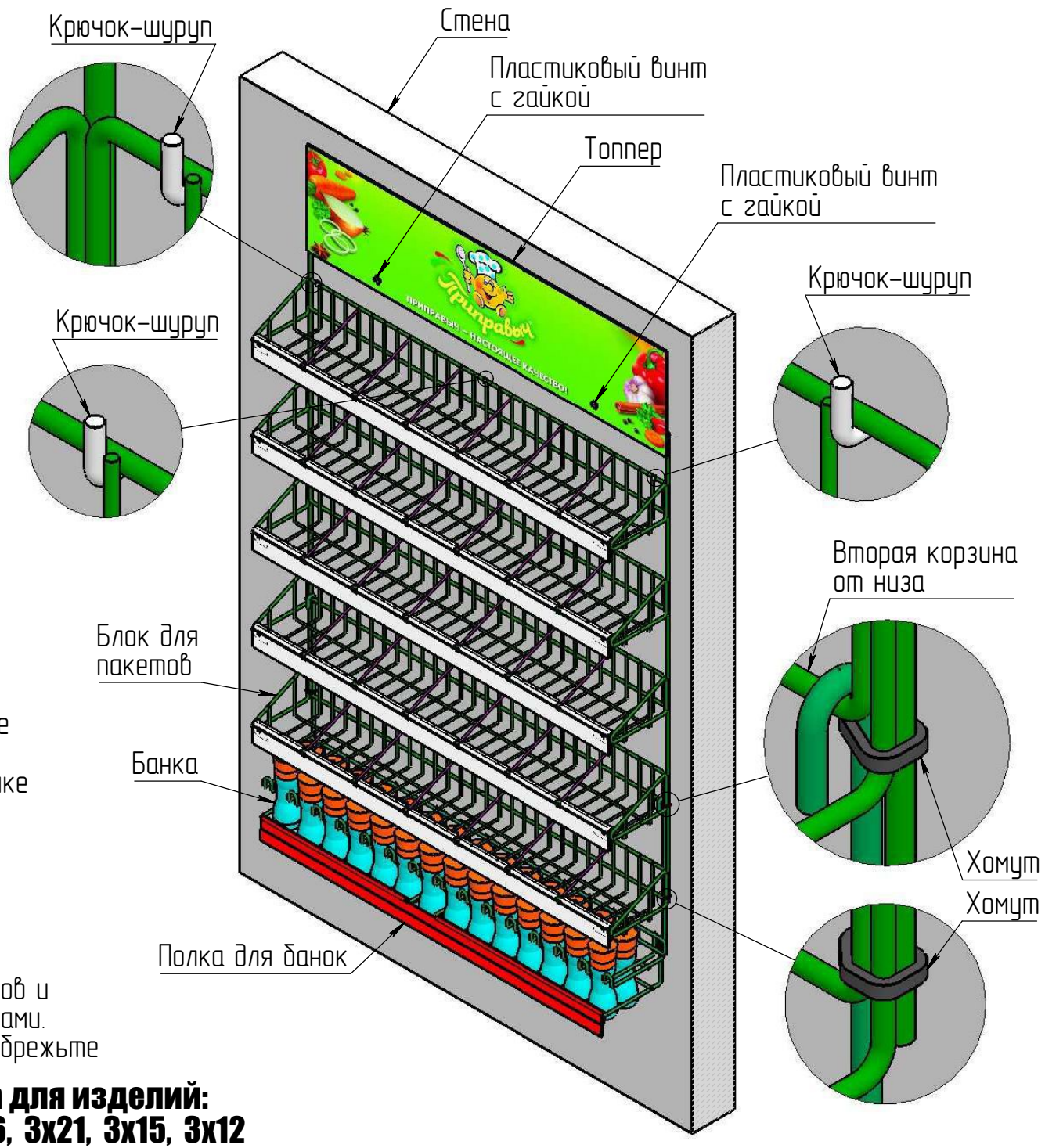

Инструкция по сборке предназначена для изделий:
5х35, 5х30, 5х25, 5х20, 4х28, 4х20, 4х16, 3х21, 3х15, 3х12

Инструкция по установки держателя ценника и банок на ФТО под баночную продукцию

1. Вытащите из держателя ценника бумажную вставку с изображением;

2. Оденьте держатель ценника на передний борт полки;

3. Вдавите два язычка держателя ценника так что бы каждый отогнутый язычок обхватил пруток полки;

4. Вставьте в передний борт держателя ценника вставку с изображением;

5. После установки полки, установите банки в слоты полки. Проверьте скольжение банок в слотах по опорному прутку полки.
   Для этого поочерёдно вытащите передние банки из каждого слота и проверьте движение оставшихся в слоту банок к переднему борту полки.

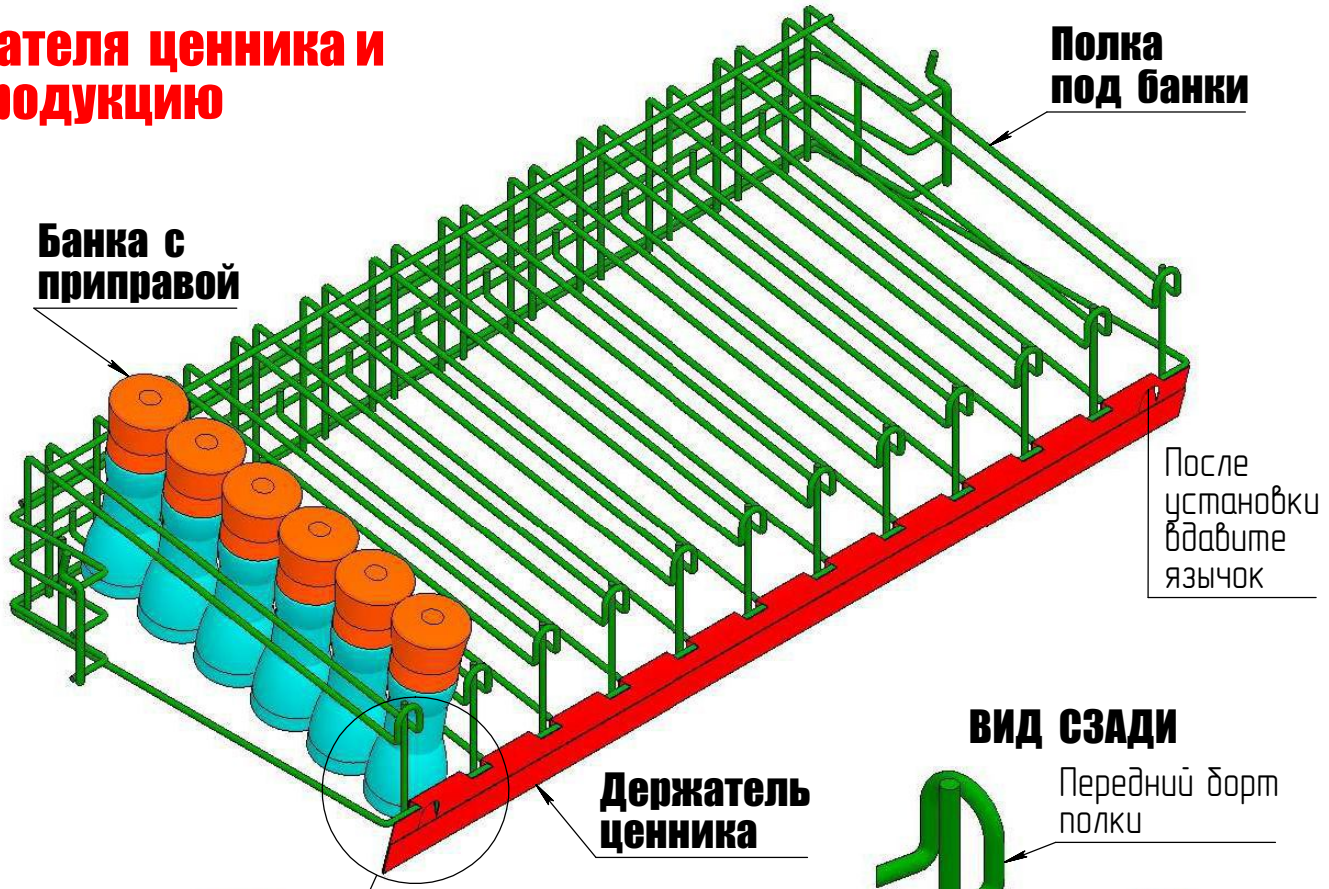

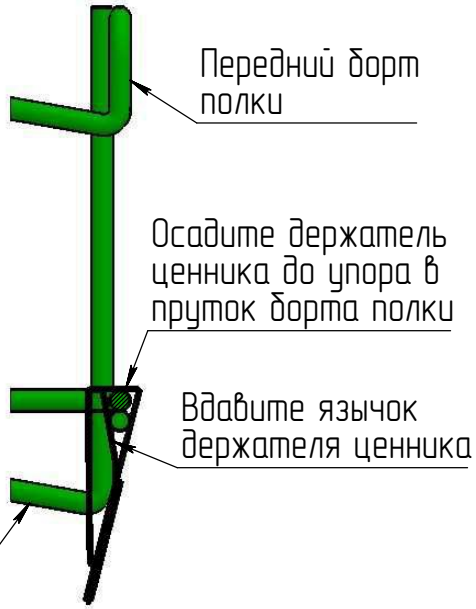

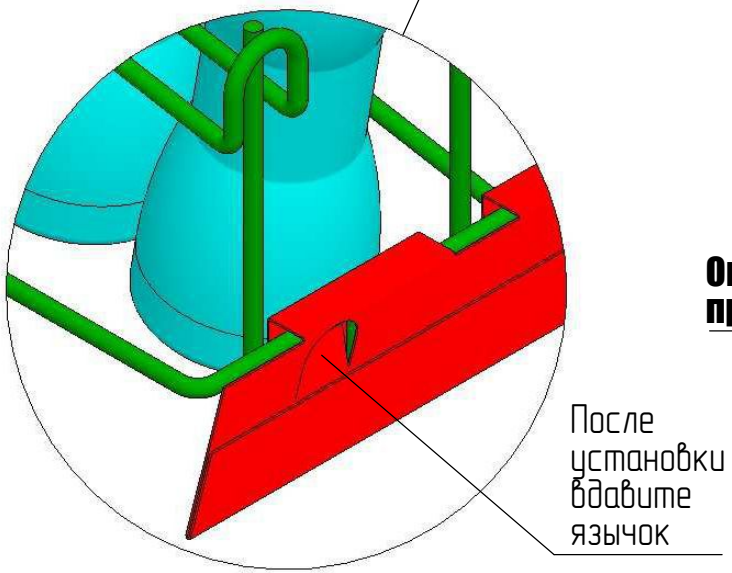

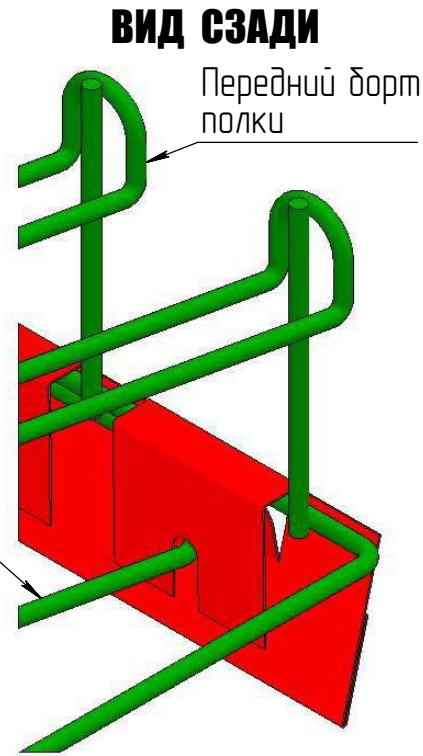

Подвес - паразит на 5 банок.
Инструкция по установке.

Установите подвес на корзину напольной стойки "ПРИПРАВЫЧ".
Зафиксируйте подвес пластиковым хомутом.

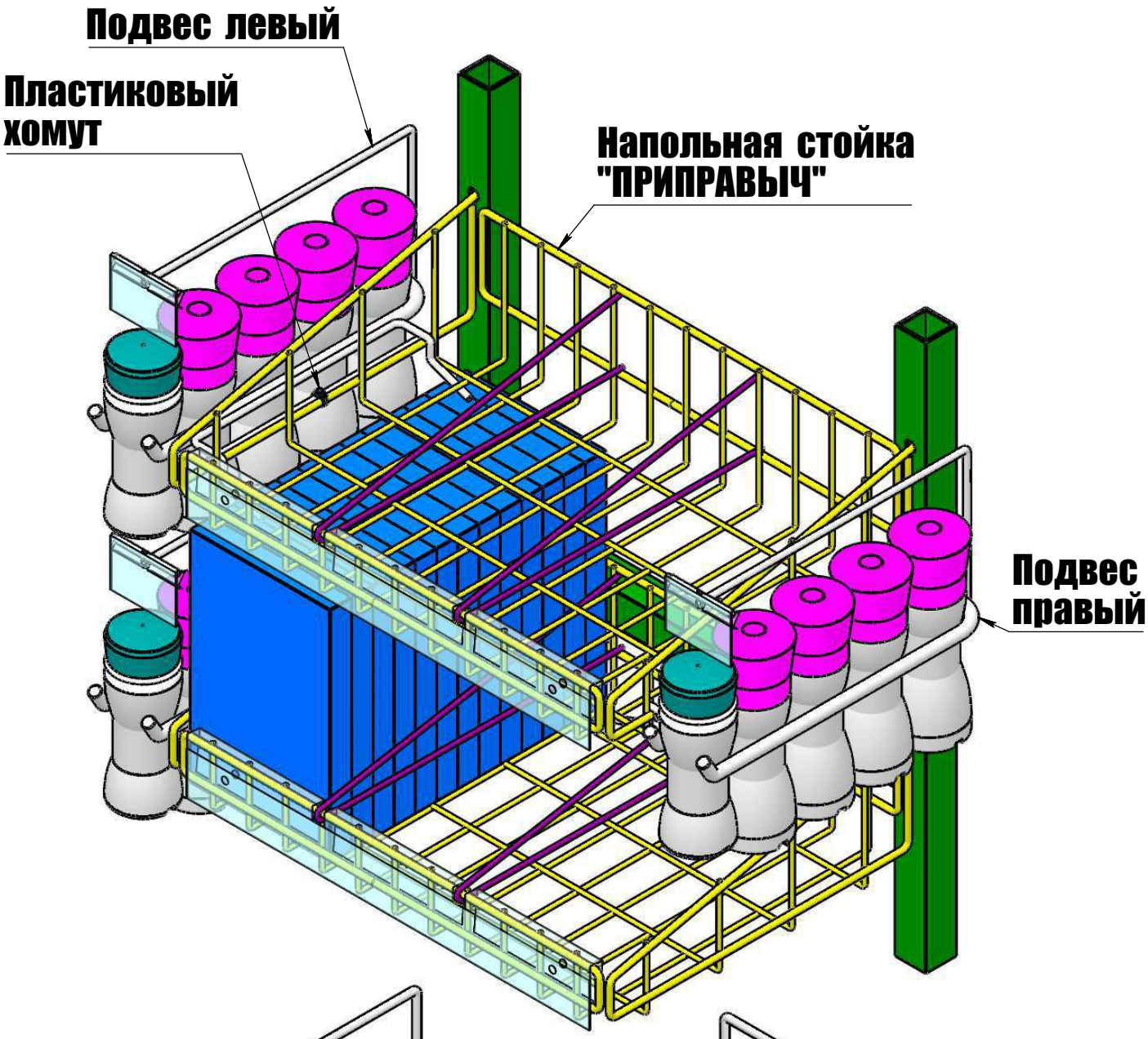

Полка настольная 2х16
Инструкция по сборке

1. Проверьте комплектность изделия в соответствии с Таблицей

Наименование	Кол.
Рама	1
Держатель топпера левый	1
Держатель топпера правый	1
Полка	2
Топпер	1
Пластиковый винт с гайкой	4
Винт М6х14	2
Шайба 6	2
Ножка опорная	4

2. Произведите сборку каркаса в соответствии с Рисунком 1
3. Навесьте полки на собранный каркас в соответствии с Рисунком 2. Навеску полок произведите начиная с нижней полки.

РИСУНОК 1

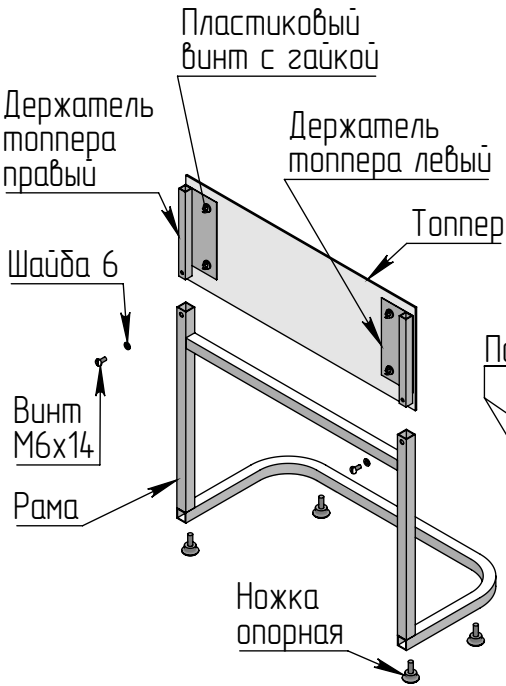

РИСУНОК 2

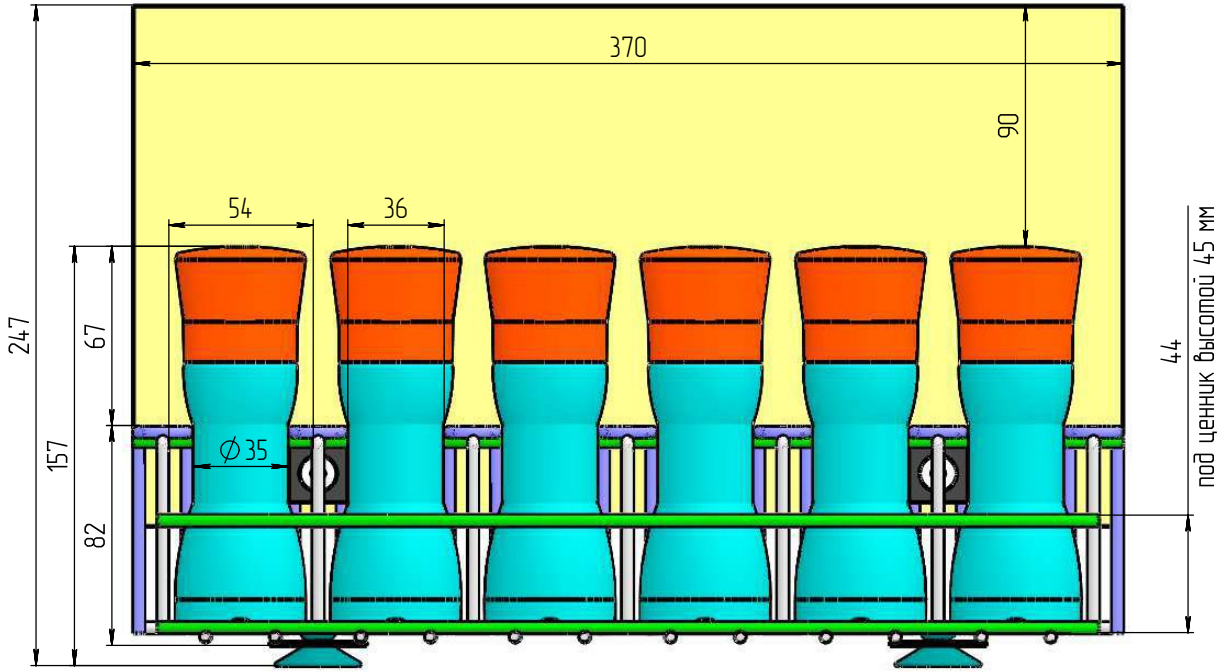

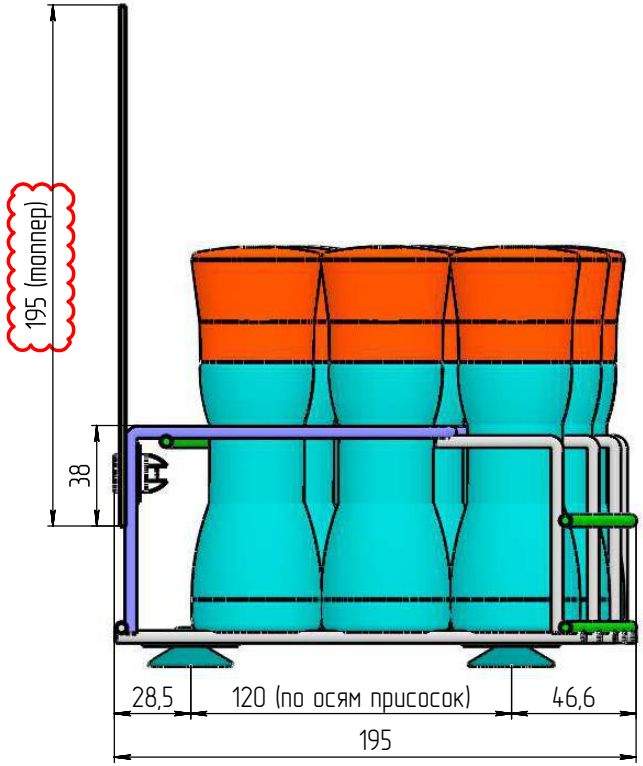

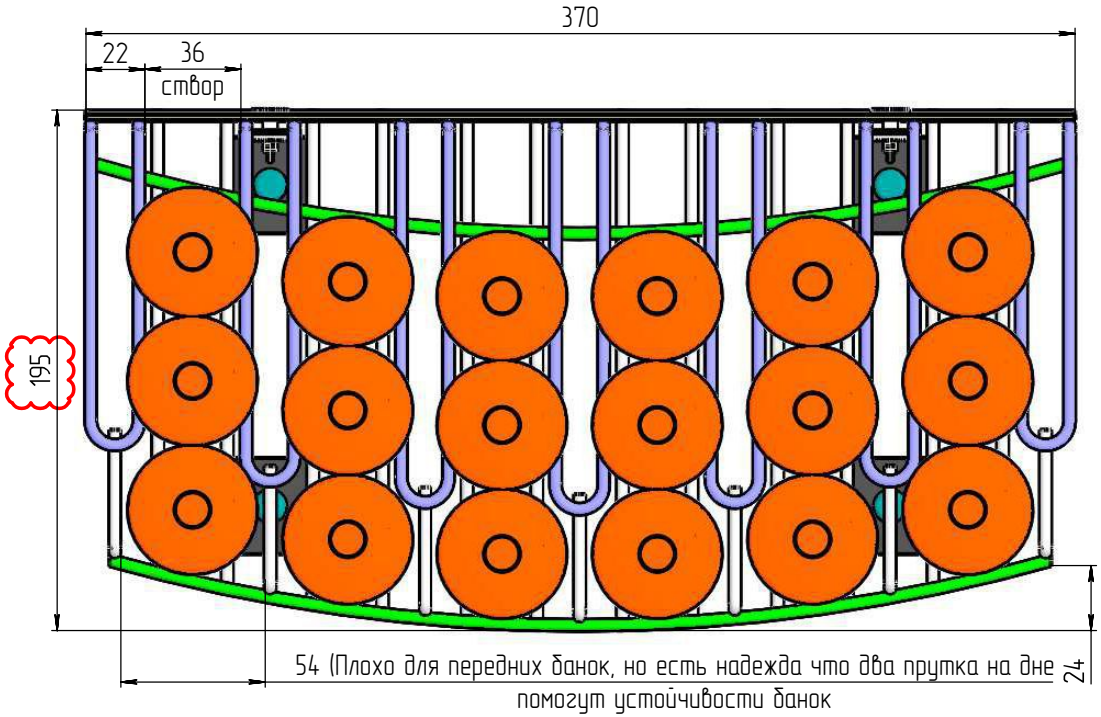

Комплект поставки:
- Полка..... 1 шт.
- Держатель ценника..... 1 шт.
- Топпер..... 1 шт.
- Присоска..... 4 шт.
- Пластиковый винт с гайкой.....4 шт.

Вместимость - 18 банок с мельницей

КД 127v2
Полка (полукруглый борт) под банки с мельницей на полку стеллажа

Дмитриев
17.08.15

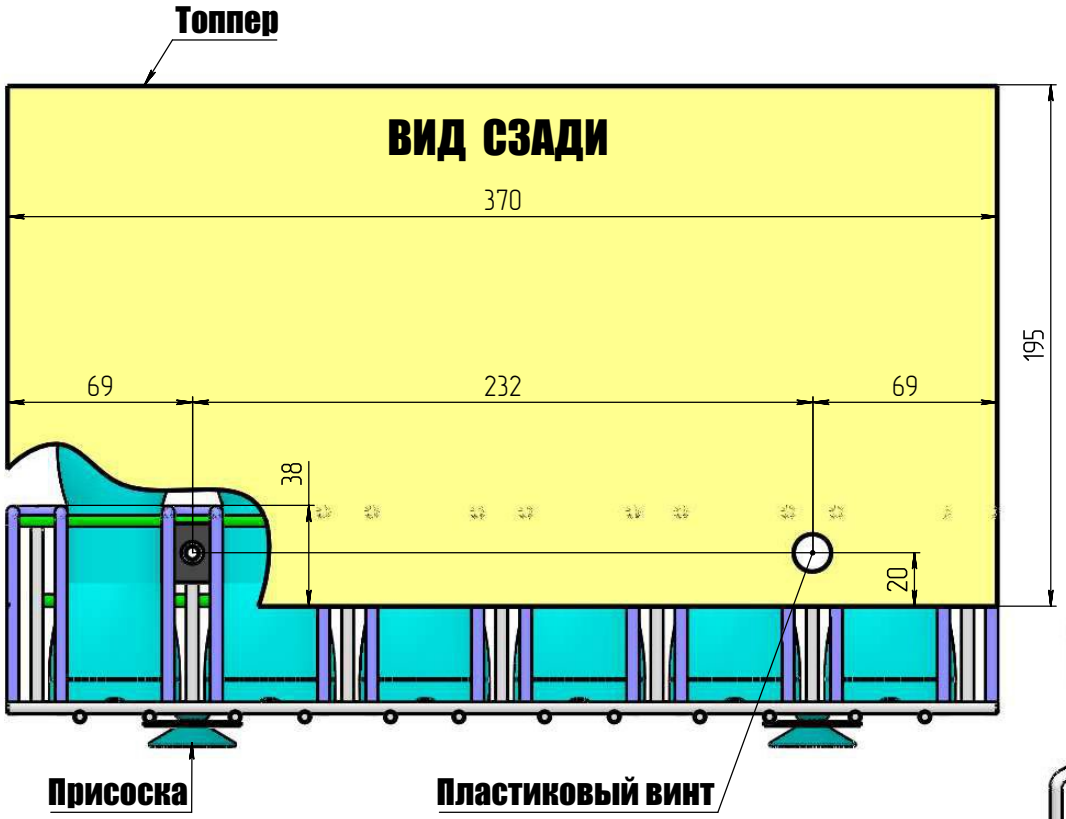

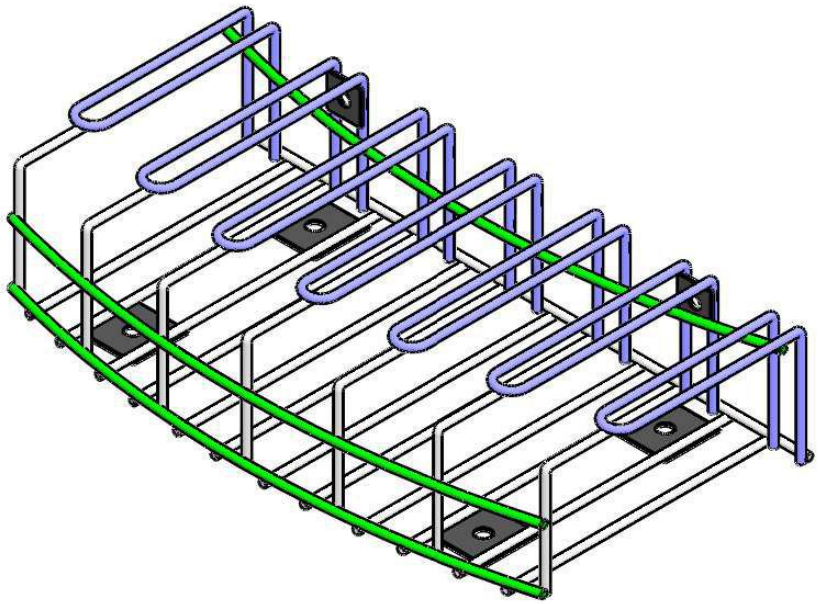

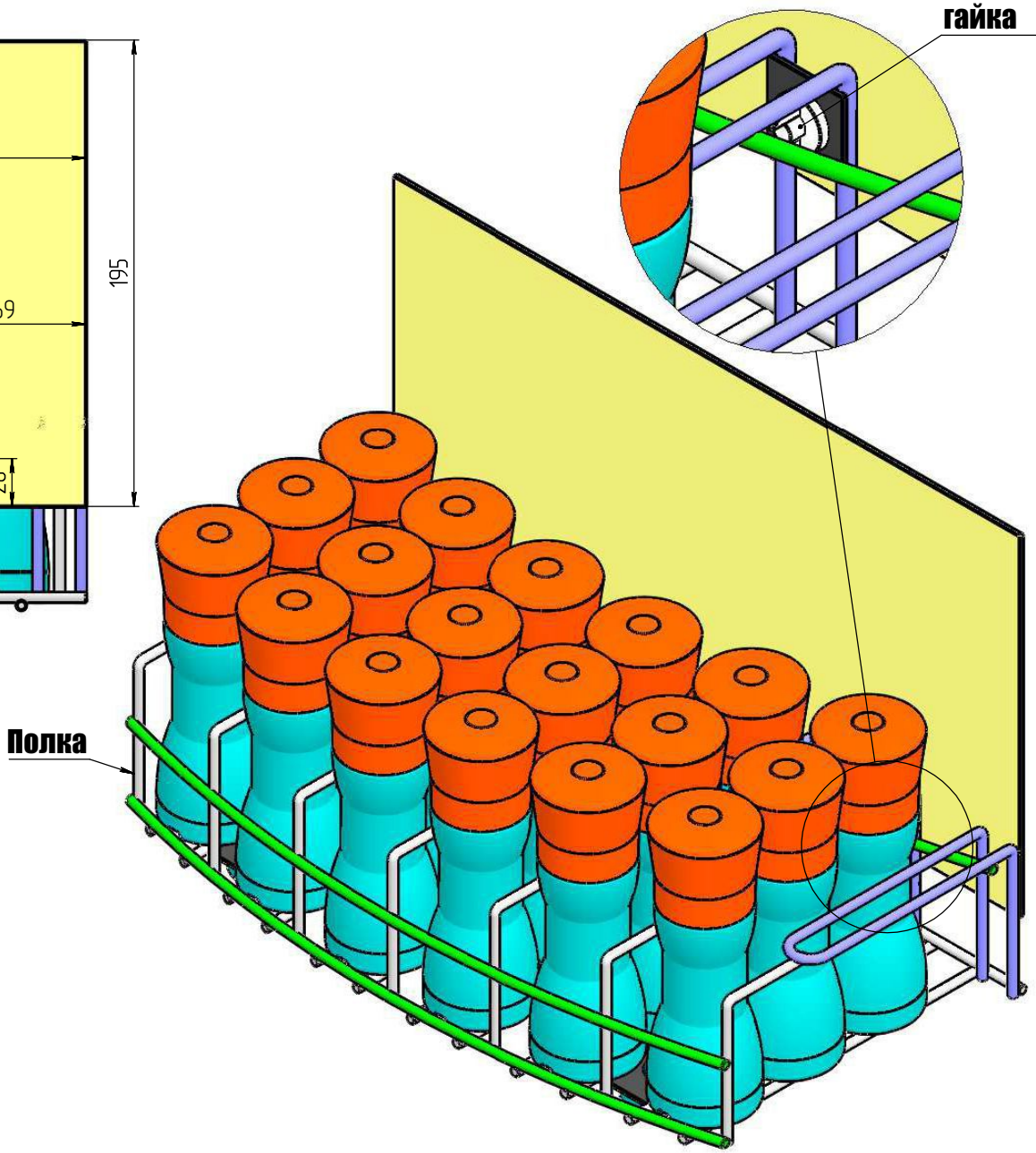

КД 127v2
Полка (полукруглый борт) под банки с мельницей на полку стеллажа

Дмитриев
17.08.15

Инструкция по сборке для напольных стоек под банки

Действует для напольных стоек 8х96, 8х72, 8х56

1. Проверьте комплектность изделия в соответствии с Таблицей

Наименование	Кол.
Основание	1
Секция нижняя	1
Секция верхняя	1
Держатель топпера	1
Упор	2
Полка для банок	8
Топпер	1
Винт М6х12	2

Наименование	Кол.
Гайка колпачковая М6	2
Болт М8х12	12
Барашковый винт М8х40	2
Шайба 8	14
Ножка опорная или колёса (колёса поставляются по отдельному заказу)	4
Пластиковый винт с гайкой	4
Ключ гаечный М6/М8	1

Комплектация на крючки для буклетов
(приведена для максимально возможного варианта)
*На одной стойке можно установить максимум 4 крючка для левой стороны стойки и 4 крючка для правой стороны стойки. Фактически требуемое число крючков оговаривается при заказе

Наименование	Кол.
Крючок для буклетов левый	4*
Крючок для буклетов правый	4*
Винт М6х12	8*
Шайба 6У	8*

2. Произведите сборку основания, нижней секции и верхней секции в соответствии с Рисунком 1.
3. Закрепите топпер на держателе топпера с помощью пластиковых винтов и прикрепите собранную конструкцию к верхней секции каркаса с помощью двух барашковых винтов и двух шайб 8 (см. Рисунки 1, 2). При установке держателя топпера на верхнюю секцию обратите внимание на то, что ушки держателя топпера должны обхватить ушки верхней секции (см. Рисунок 2).
4. Установите два винта М6х12 и две колпачковые гайки в соответствии с Рисунками 2, 3. С помощью ключа и отвёртки накрутите гайку на винт до упора (с усилием). При этом между торцем гайки и ушком держателя топпера останется зазор 1 мм (минимум)
НАЛИЧИЕ ЗАЗОРА ОБЯЗАТЕЛЬНО. Не пытайтесь довести гайку до упора в ушко расжатием ушек.
5. Выкрутите барашковые винты, установленные в пункте 3, и проверьте (вращением) складывание держателя топпера с закреплённым топпером (см. Рисунок 4).
6. Верните топпер обратно в вертикальное положение и установите барашковые винты и шайбы 8.

РИСУНОК 1

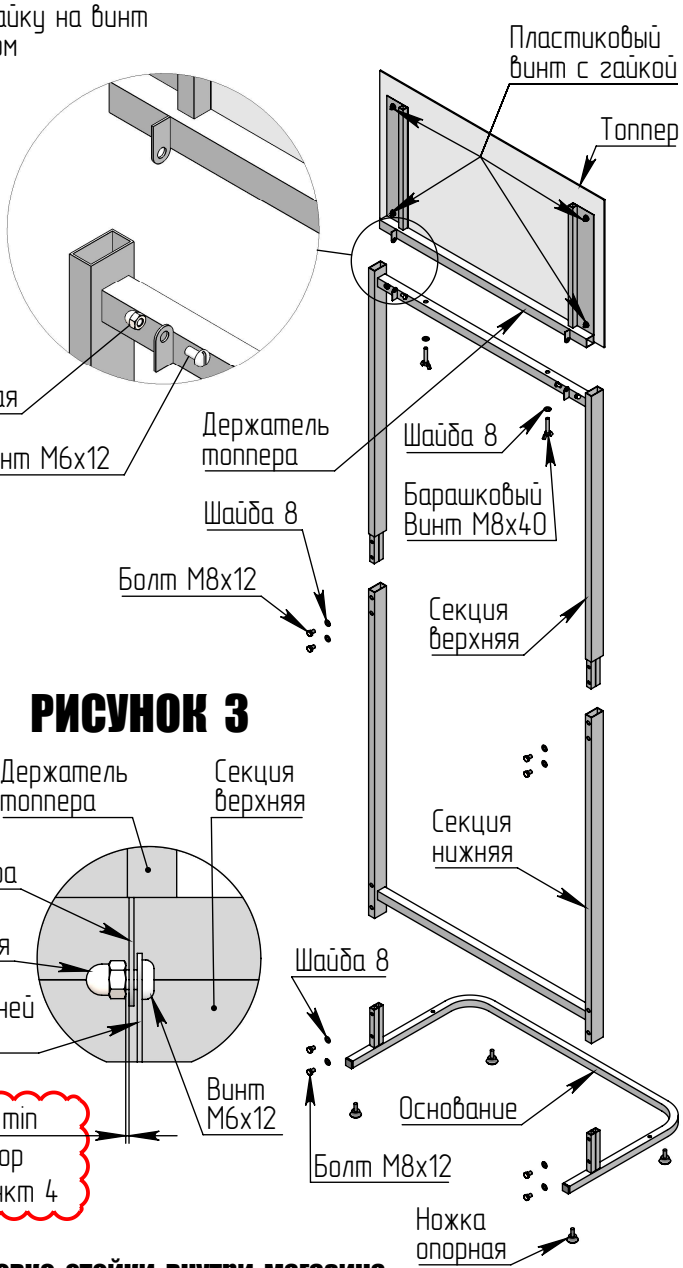

РИСУНОК 2

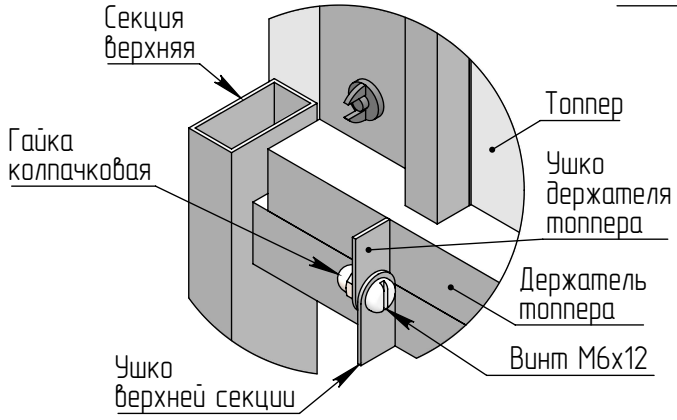

РИСУНОК 3

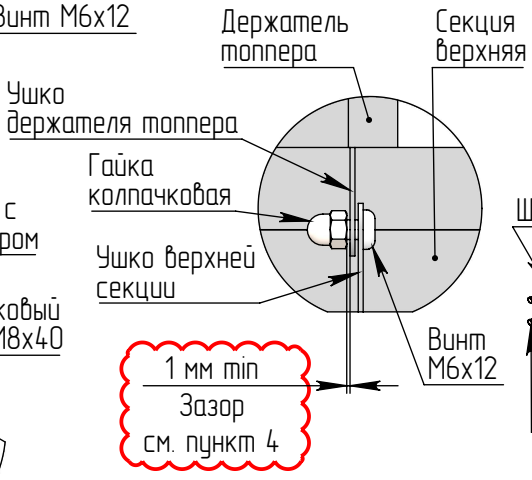

РИСУНОК 4

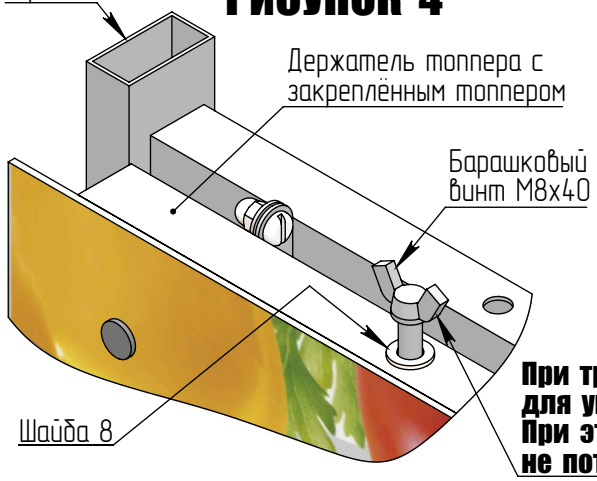

При транспортировке стойки внутри магазина, для уменьшения высоты стойки, топпер можно сложить. При этом для того чтобы барашковые винты и шайбы не потерялись, их можно установить как показано на Рисунке 4

7. Навесьте восемь полок на собранный каркас в соответствии с Рисунком 5.
   Навеску полок произведите, начиная с нижней полки.
8. Прикрепите два упора к основанию и нижней секции с помощью болтов М8х12 и шайб 8 (см. Рисунок 5)
9. Прикрепите крючки для буклетов к верхней секции с помощью винтов М6х12 и шайб 6У (см. Рисунок 5)
10. Установите на полки банки и навешайте буклеты на крючки

РИСУНОК 5

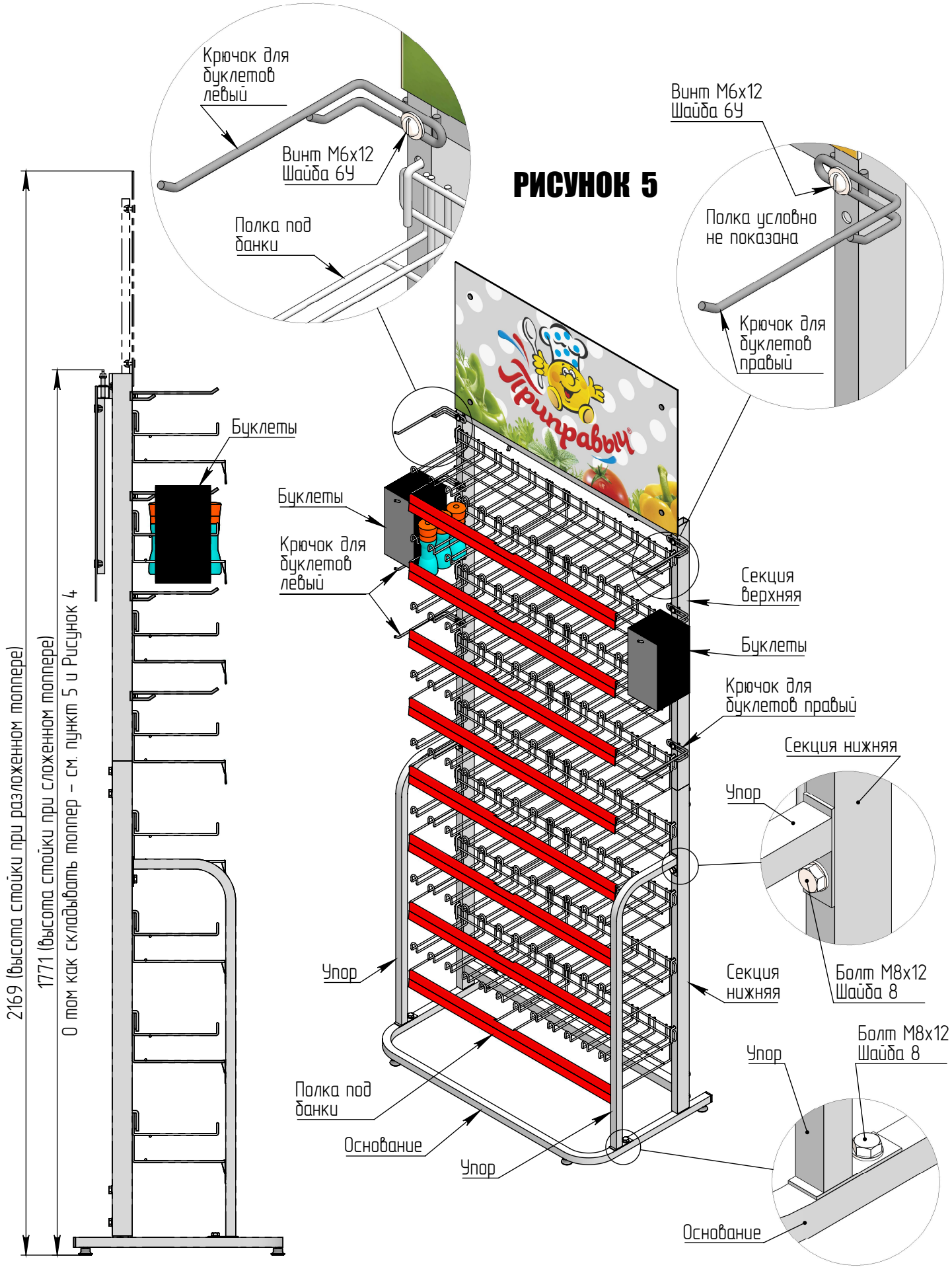

ВЕРТИКАЛЬНАЯ НАВЕСКА

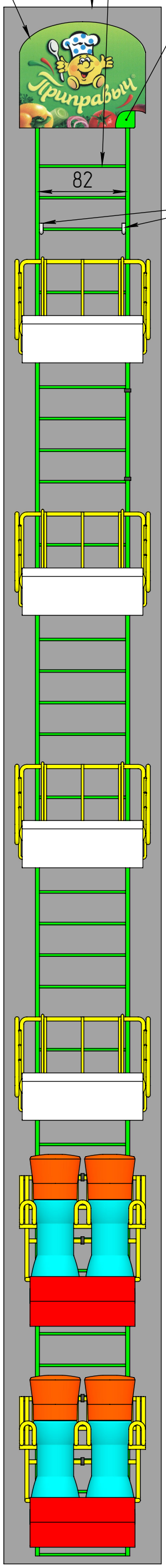

ПРИ УСТАНОВКЕ НА СТЕНЕ ГОЛОВКИ ЗАЦЕПОВ ОБРЕЗАТЬ

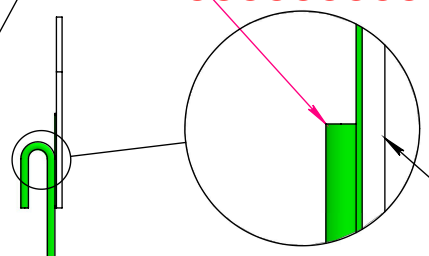

КРЮЧОК-ШУРУП

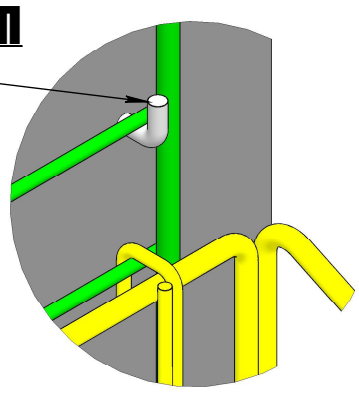

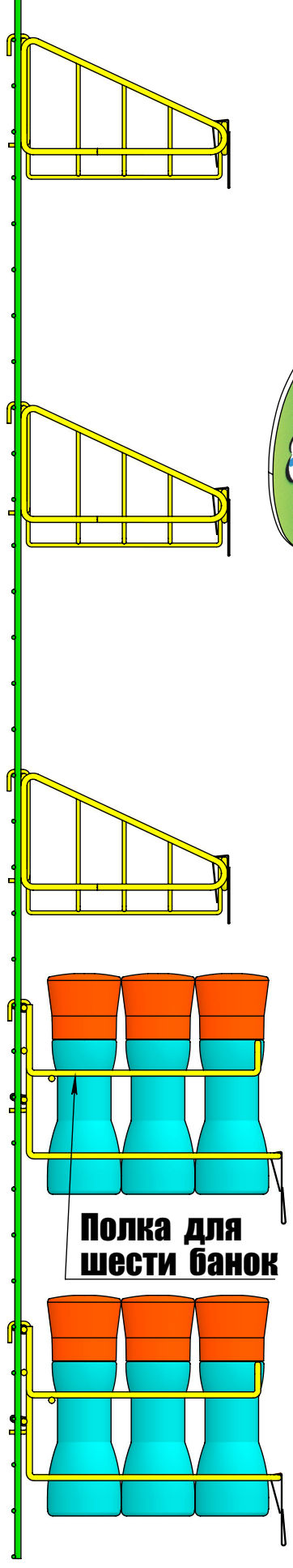

ВЕРТИКАЛЬНАЯ НАВЕСКА
ВИД СЗАДИ НА ПОЛКУ С БАНКАМИ

Пластиковый хомут

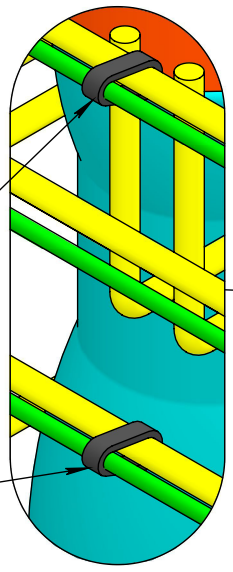

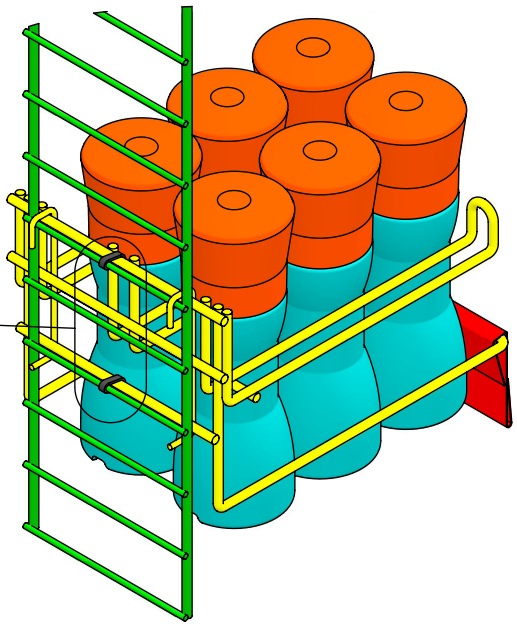

Пластиковый хомут

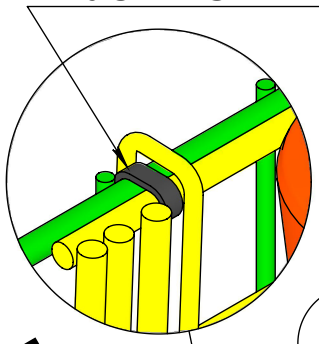

Пластиковый хомут

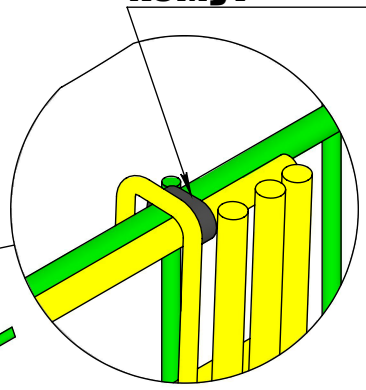

Горизонтальная навеска

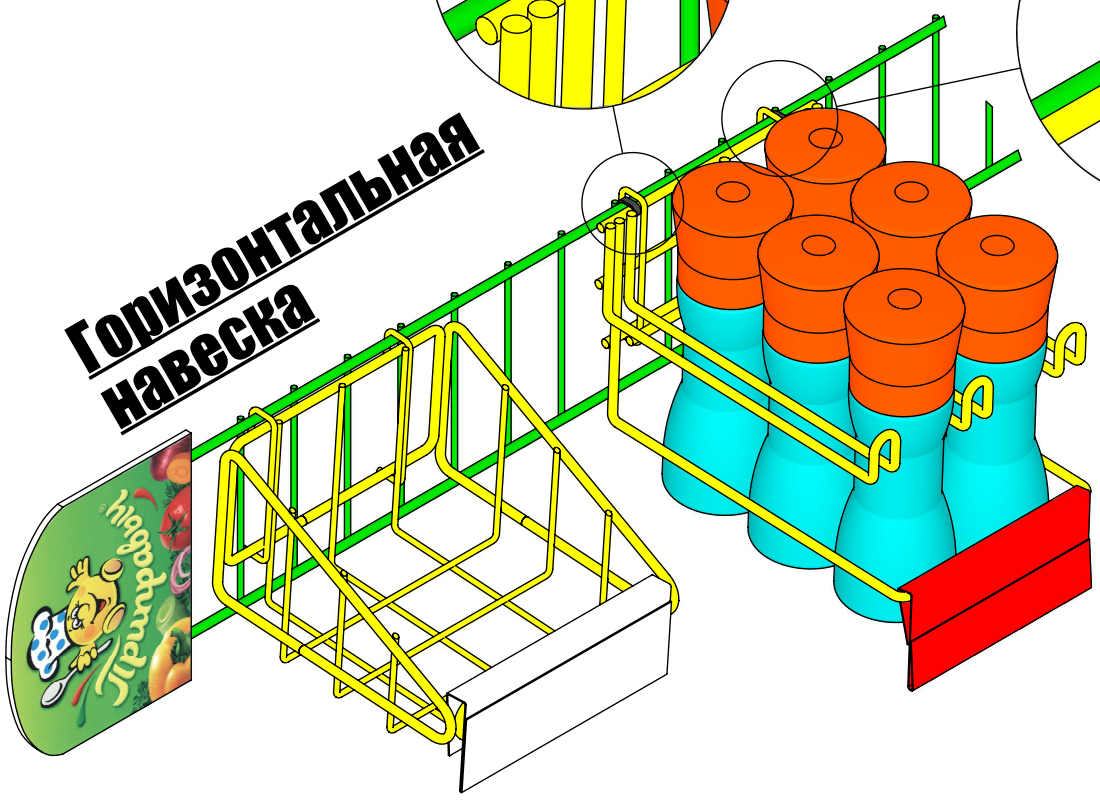

1. Проверьте комплектность изделия в соответствии с Таблицей

Наименование	Кол.
Лесенка	1
Топпер	1
Корзина для пакетов	4
Полка для шести банок	2
Дюбель пластиковый	3
Крючок-шуруп	3
Хомут пластиковый	4

2. Приклейте на двухсторонний скотч топпер к пластине лесенки.
3. При вертикальной навеске полки лесенки – установите в стену два пластиковых дюбеля и вкрутите в них два крючка-шурупа.
   При горизонтальной навеске полки лесенки – установите в стену три пластиковых дюбеля и вкрутите в них три крючка-шурупа (два по краям лесенки и один по середине длины лесенки).
4. При установке на стене, отрежьте головки зацепов и повешайте лесенку на крючки-шурупы.
5. Навесьте четыре корзины под пакеты.
6. Навесьте две полки под банки на лесенку и закрепите каждую полку двумя пластиковыми хомутами. Места установки хомутов при вертикальной и горизонтальной навеске смотрите на рисунках.
7. Свободные концы хомутов после установки обрежьте.

ПОЛКА ЛЕСЕНКА 4+2
ИНСТРУКЦИЯ ПО СБОРКЕ

Подвес - паразит на 5 банок.
Инструкция по установке.

Установите подвес на корзину напольной стойки "ПРИПРАВЫЧ".
Зафиксируйте подвес с помощью четырёх пластиковых хомутов.

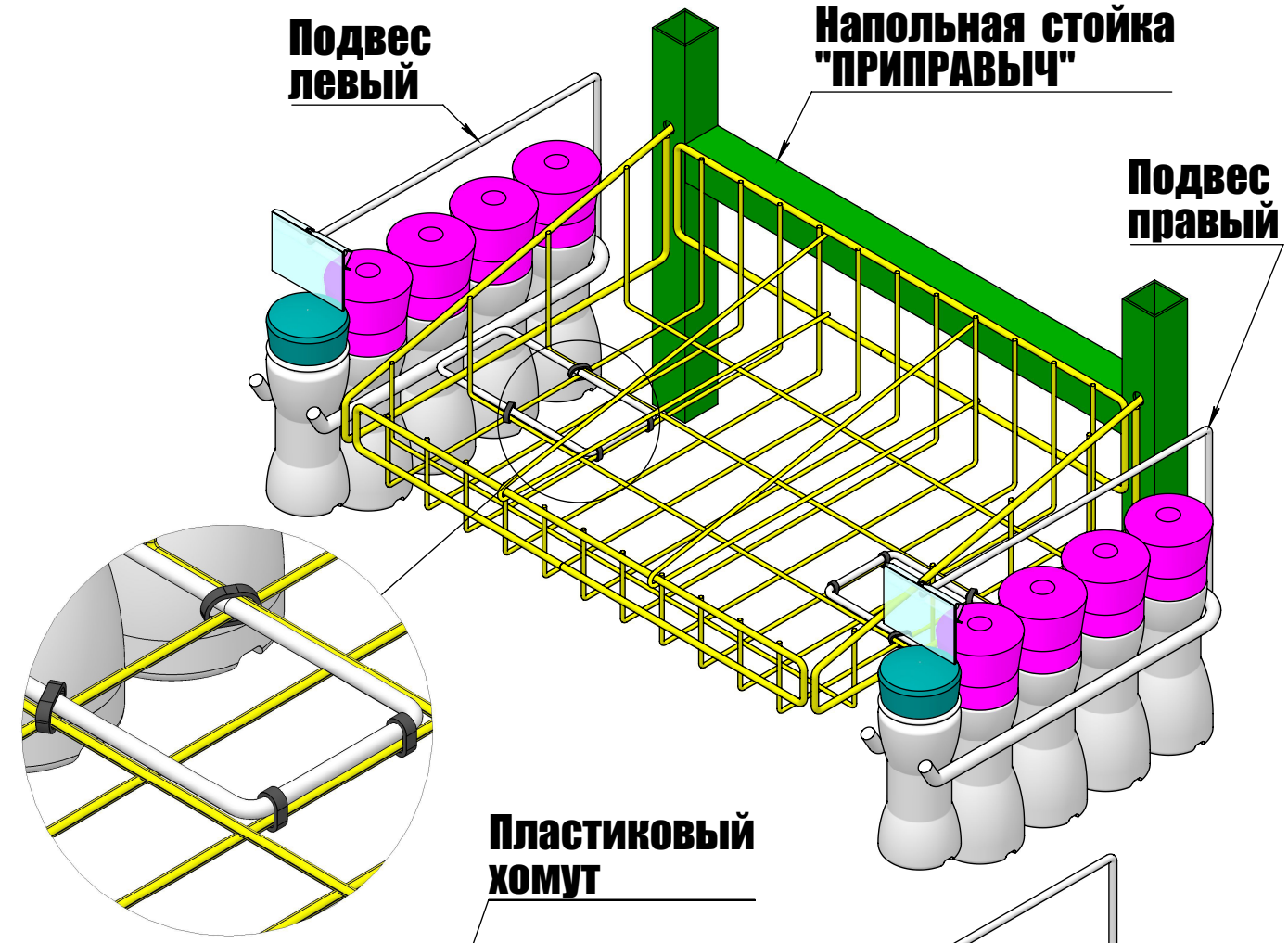

Пластиковый хомут

ВИД СВЕРХУ

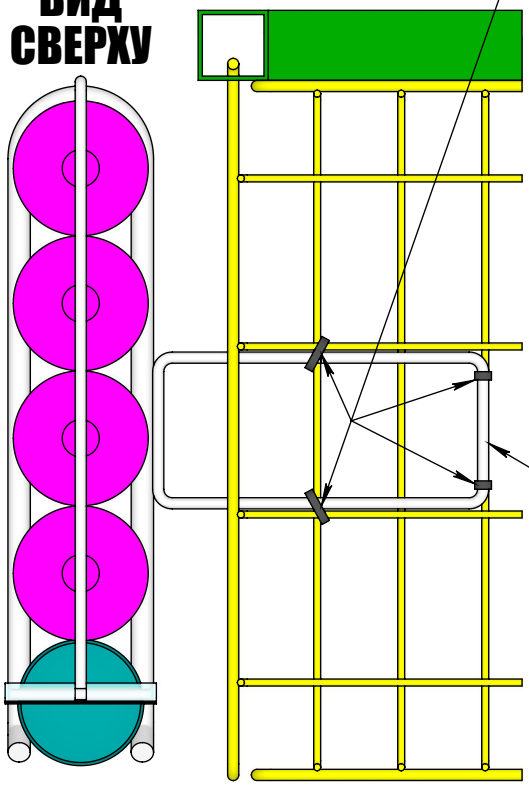

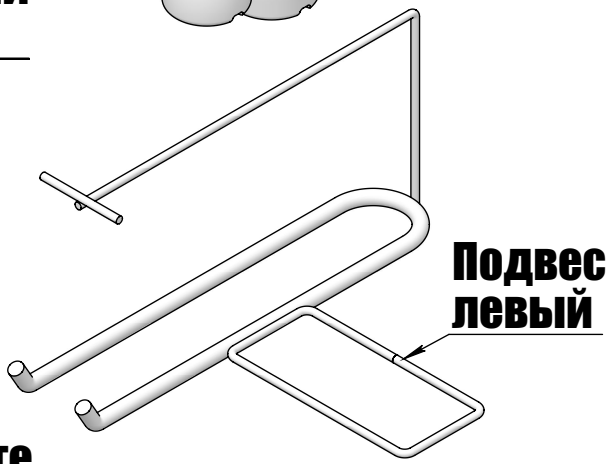

Совместите прутки корзины и подвеса

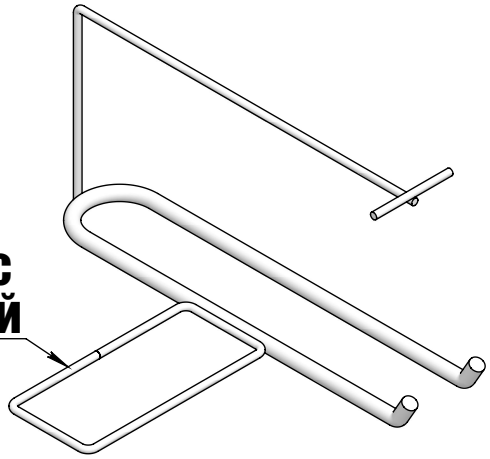

КРЮЧОК ДЛЯ БУКЛЕТОВ. ИНСТРУКЦИЯ ПО УСТАНОВКЕ

- Установите крючок на корзину напольной стойки или настенной полки
- Зафиксируйте крючок с помощью четырёх пластиковых хомутов
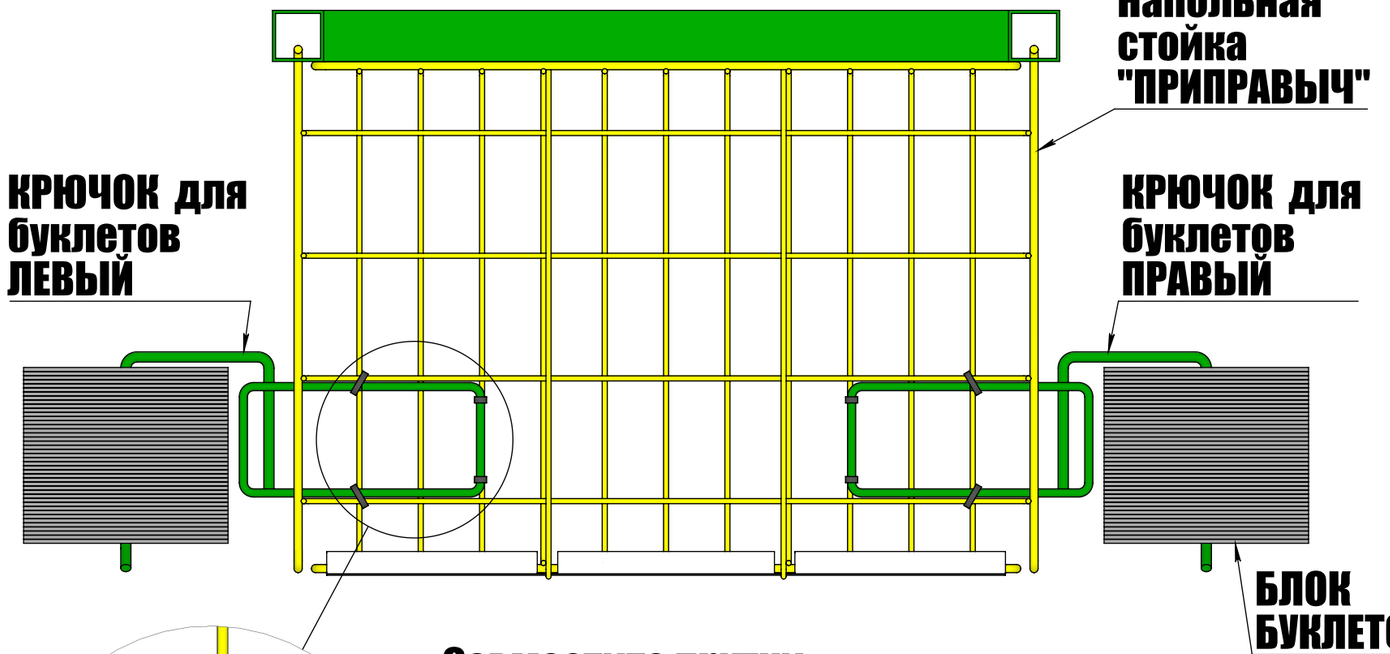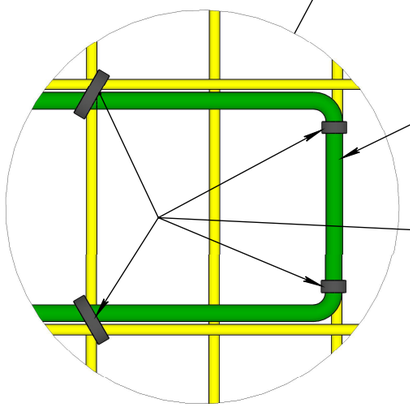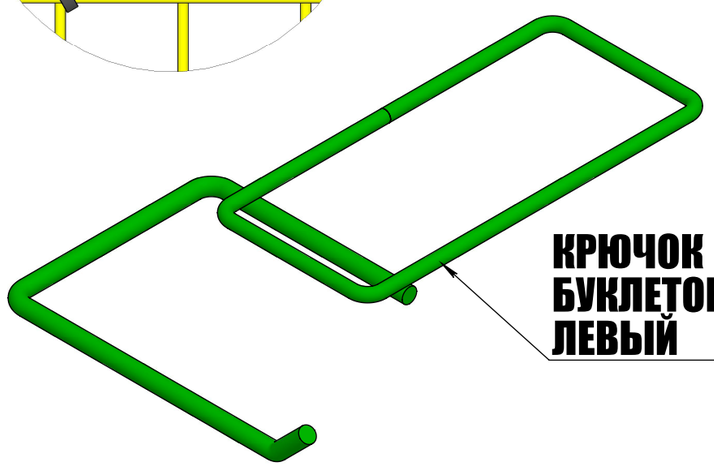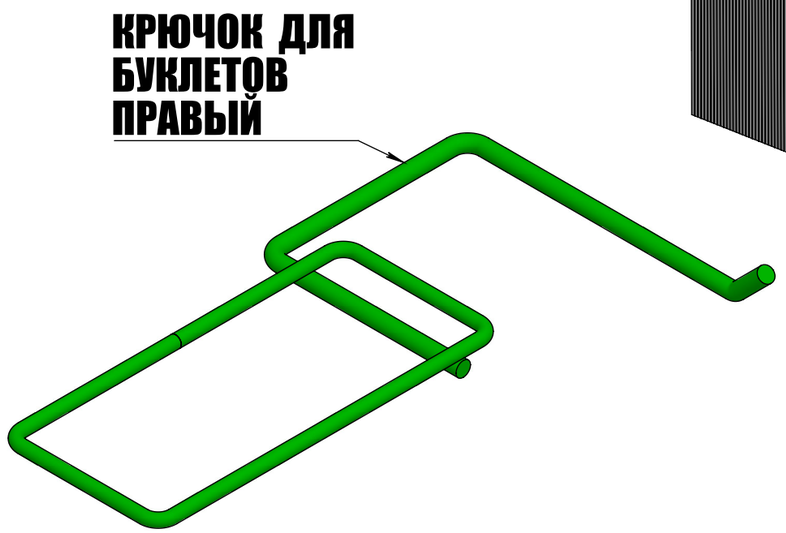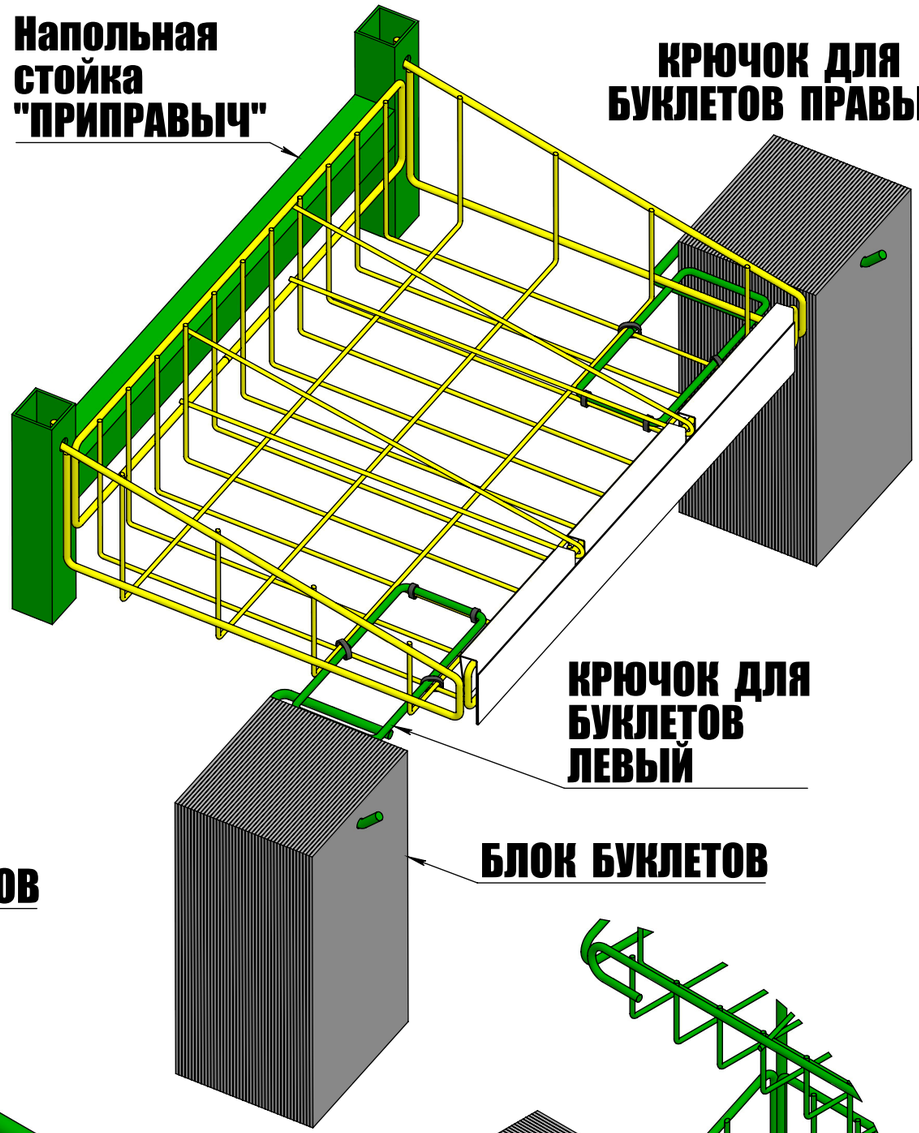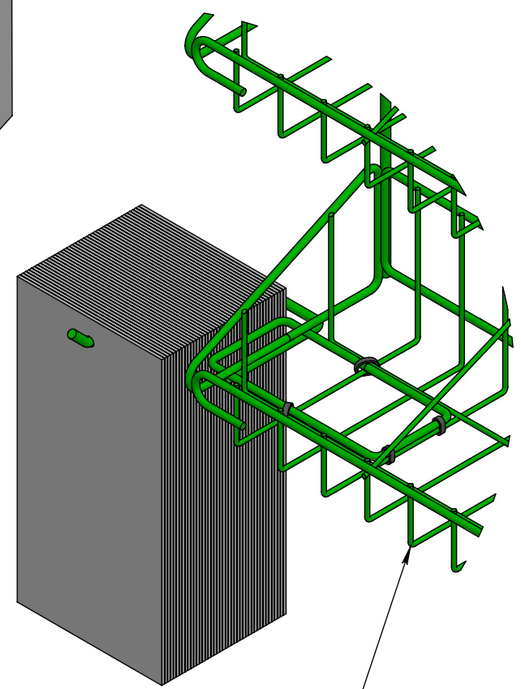
ВИД СВЕРХУ